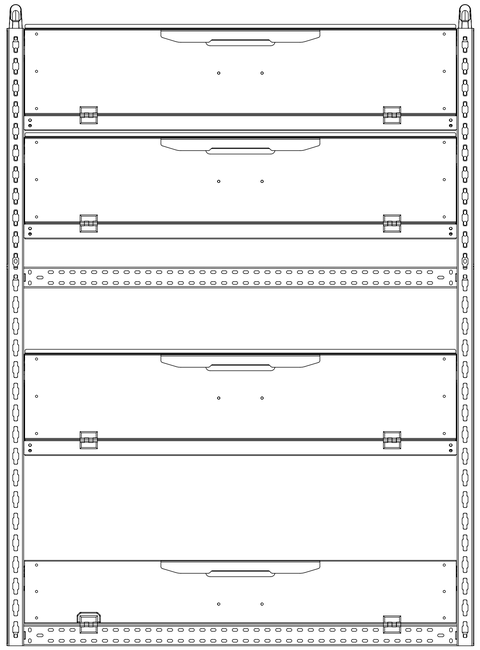

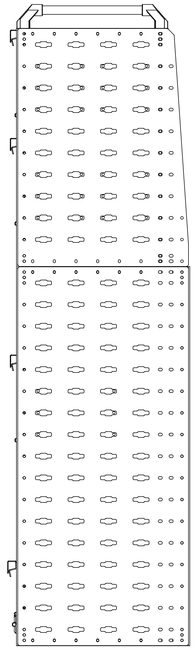

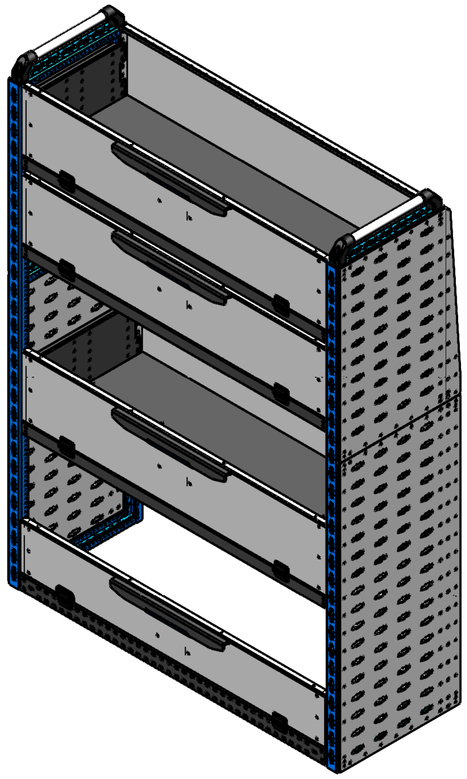

ПОЗИЦИЯ	ОБОЗНАЧЕНИЕ	К-ВО
1	НВА-40.0035.0805-1425 Боковая опора 400 Н1425 GAZ-SNN	2
2	АК-13.5025.1000 Траверса 50 Н1000	2
3	АМО-320.1000.150 Дверца откидная 1000 Н150 СЕ	1
4	АМО-322.1000.040-200 Бокс с откидной дверцей 1000х400 Н237	1
5	АМО-322.1000.035-200 Бокс с откидной дверцей 1000х350 Н237	2
6	Ручка MESAN-087-350 Н55	2
7	АК-16.0040.0875-10 Перфопанель основная 400 Н875	2
8	АК-15.4035.0550-10 Перфопанель переходная 40.35 Н550	2

ПО УМОЛЧАНИЮ: РАЗМЕРЫ В МИЛЛИМЕТРАХ ШЕРОХОВАТОСТЬ: ДОПУСКИ: ЛИНЕЙНЫЕ: УГОЛОВЫЕ:

ОБРАБОТКА:

СГЛАДИТЬ ЗАУСЕНЦЫ И ОСТРЫЕ КРОМКИ

НЕ МАСШТАБИРОВАТЬ ЧЕРТЕЖ

РЕДАКЦИЯ

	ИМЯ	ПОДПИСЬ	ДАТА
Разраб.			
Пров.			
Утв.			
Н.контр.			
Н.утв.			

НАЗВАНИЕ:

МАТЕРИАЛ:

ЧЕРТЕЖ №:

СВ-99.1040.14-12 Модуль 1080х400 Н1480 GAZ-SNN

МАССА:

МАСШТАБ:1:5

ЛИСТ 1 ИЗ 1