https://a360.co/3gXKaar

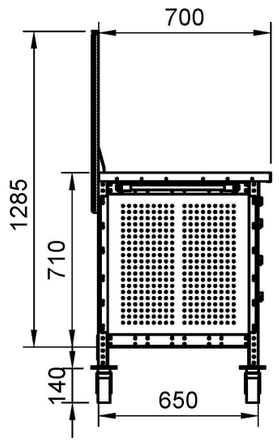

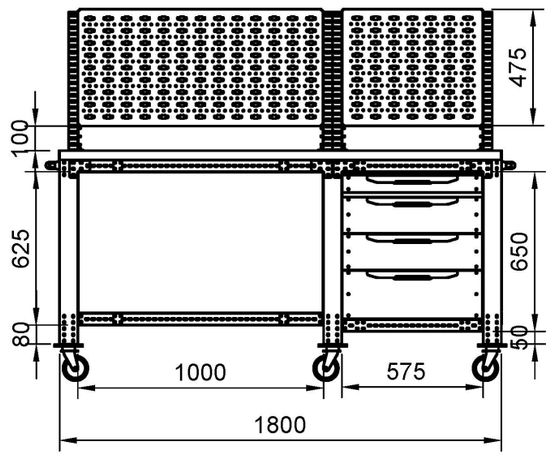

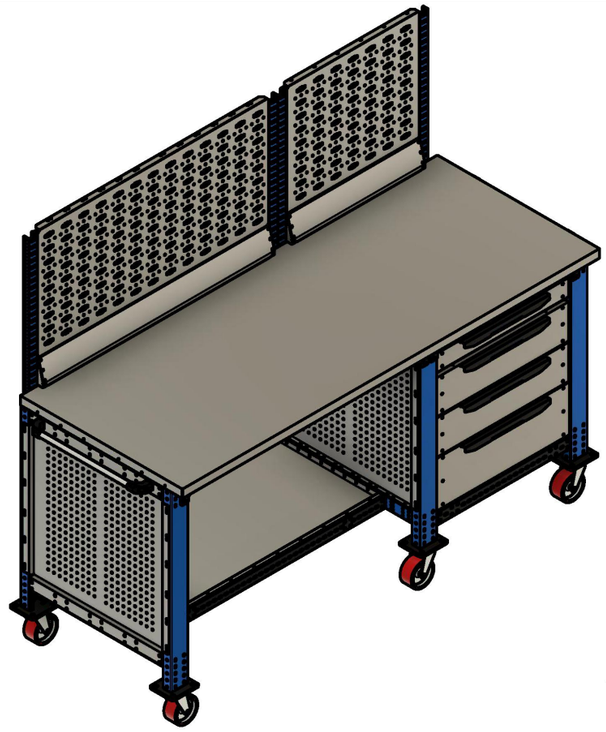

Спецификация-МВ-62.21.180.070.092-0584 Верстак однотумбовый передвижной 1800x700 H925 CE0584

Parts List

Item	Part Number	Qty
14	МВ-62.04.1000 Панель под розетки МВ 1000 Н100	1
15	АК-14.0050.3704 Уголок Г-образный 50.37 Н4	8
17	АК-17.1000.0475-01 Перфопанель верстачная 1000 Н475	1
18	АР-42.1000.5020 Полка-вставка 1000x500 Н20	1
19	АК-17.0575.0475 Перфопанель верстачная 575 Н475	1
20	Ручка MESAN-087-500 H55	2
21	АМВ-311.5765.200 Ящик выдвижной В311 575x650 Н200	1
22	АМВ-311.5765.150 Ящик выдвижной В311 575x650 Н150	2
23	АМВ-311.5765.075 Ящик выдвижной В311 575x650 Н75	1

Parts List

Item	Part Number	Qty
1	МВ-62.00.6575-03 Опора верстака СЕ 650 Н750 ПКО	3
2	АК-13.5025.0575 Траверса 50 Н575	4
3	АК-13.5025.1000 Траверса 50 Н1000	4
7	АР-49.1800.7037-15 Столешница 1800x700 Н37-Т1.5	1
8	МВ-62.07.6557-01 Стенка боковая 650 Н575 ПФ	2
9	АС-51.0575.0600 Стенка задняя 575 Н600	1
10	МВ-62.07.6557-02 Стенка боковая 650 Н575 ПФ Т2	2
11	МВ-62.05.1057-03 Задняя стенка ПВ 1000 Н575	1
12	МВ-62.08.37-0725 Стойка перфопанели 37 Н725	4
13	МВ-62.04.0575 Панель под розетки МВ 575 Н100	1